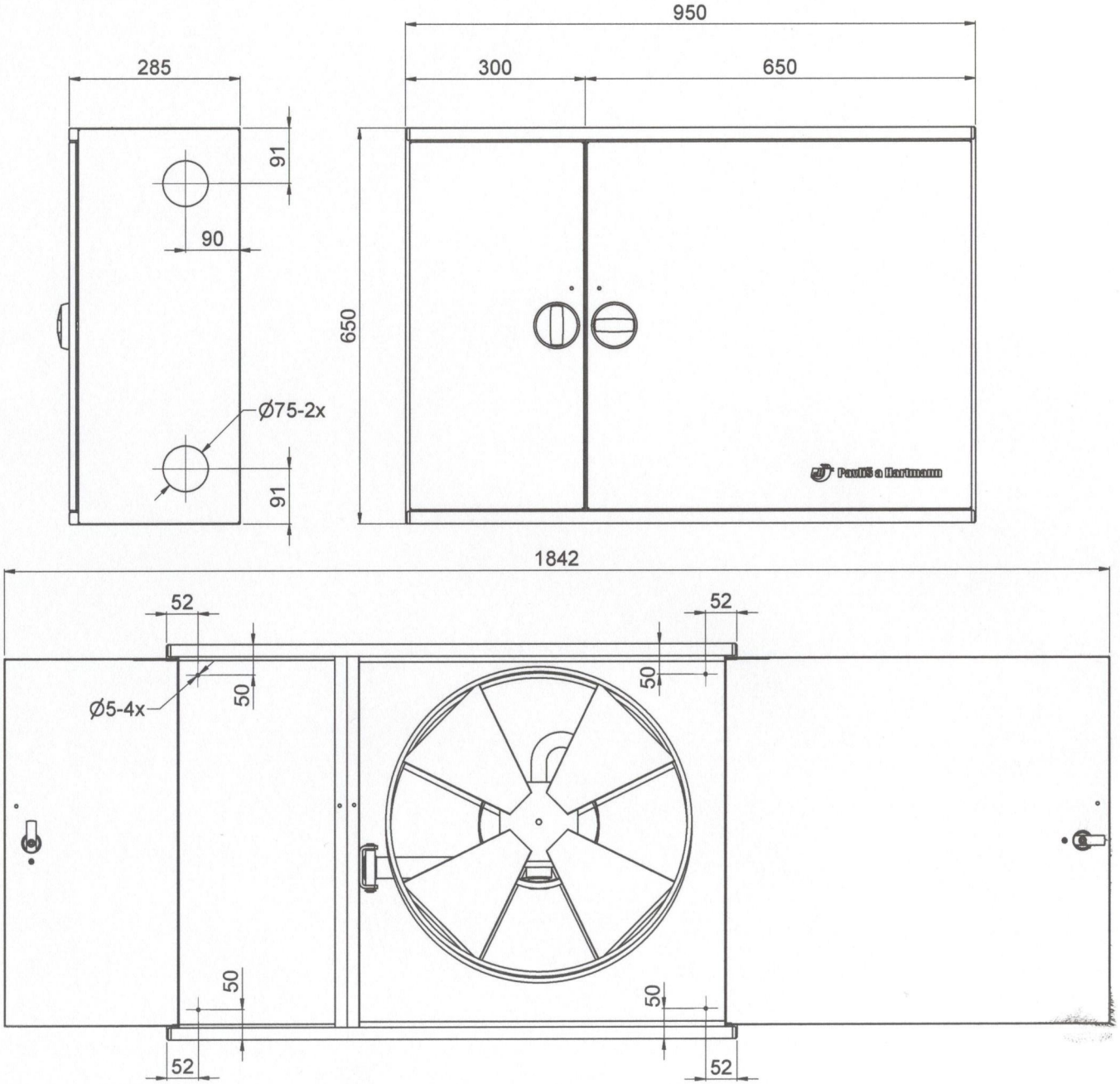
285
91
90
Ø75-2x
91
950
300
650
650
Paulík a Hartmann
1842
52
52
Ø5-4x
50
50
50
50
52
52